Montagezeichnung Gästebad „Bella.Mini“ Waschtisch 50 cm

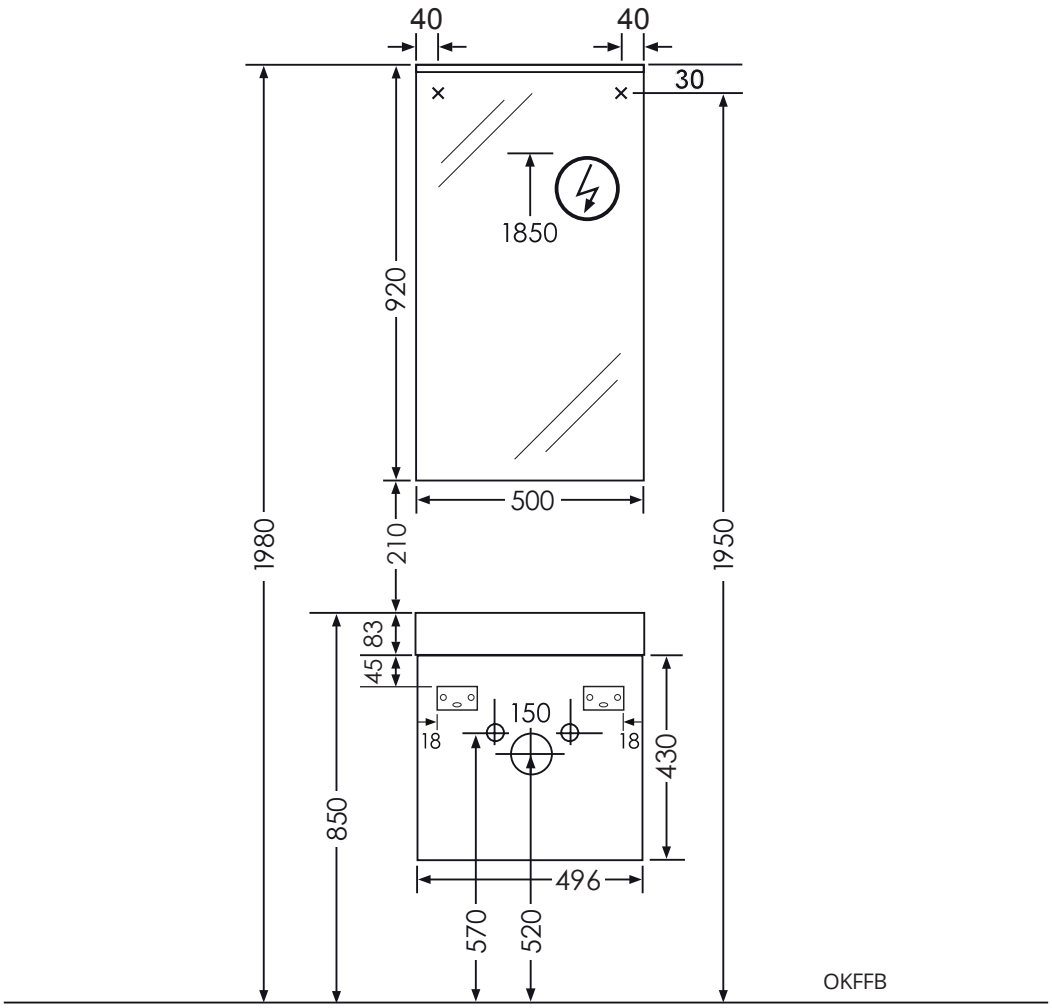

OKFFB = Oberkante Fertigfußboden | Alle Maßangaben in Millimeter | Höhenangaben sind empfohlen und müssen nicht eingehalten werden!

intarbad®
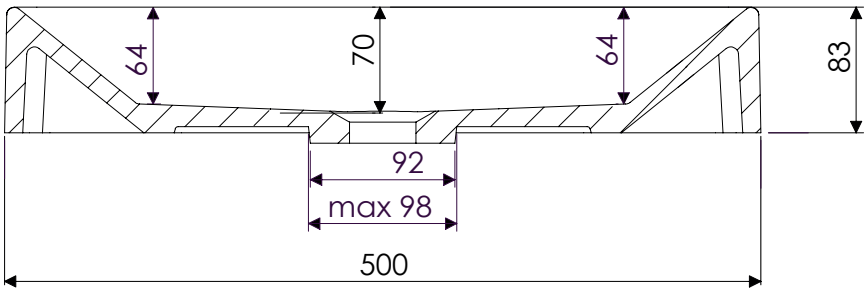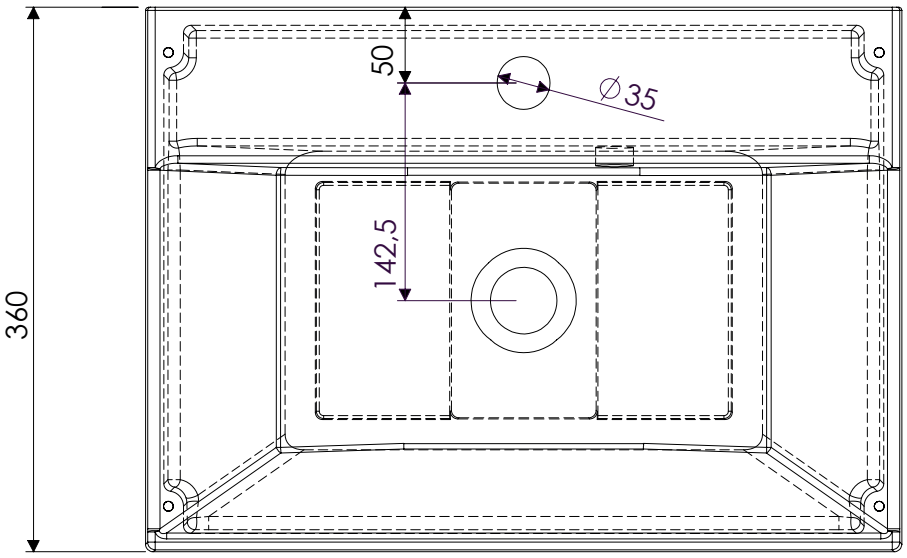
Montagezeichnung Gästebad „Bella.Mini“ Waschtisch 50 cm, ca. 10 kg